

NRF 3385531

Gulvsluk Balder er et sluk med 75mm bunnutløp for installasjon i trebjelkelag eller betong.Sluket leveres med uttagbar rustfri vannlås, automatisk klemring og rustfri rist. I sluket inngår tettelokk for å hindre støp og flytsparkel fra å renne inn i sluket.

Den automatisk klemringen kan benyttes sammen med både membraner og vinylbelegg. Klemringen er selvjusterende for vinylbelegg med tykkelse 1,5-2 mm.

Spesifikasjoner

NRF nummer	3385531
Dimensjon	Ø75 mm
Flate	Kaldvalset (2B)
Funksjon	Bunnutløp
Gulvdekke	Betong/lim/flis,vinyl
Materiale	Syrefast rustfritt stål 1.4404
Størrelse	Ø150 mm
Trykk Strømningstemp	2,1 l/s
Vare farge	Rustfritt
Versjon	Med rustfri rist

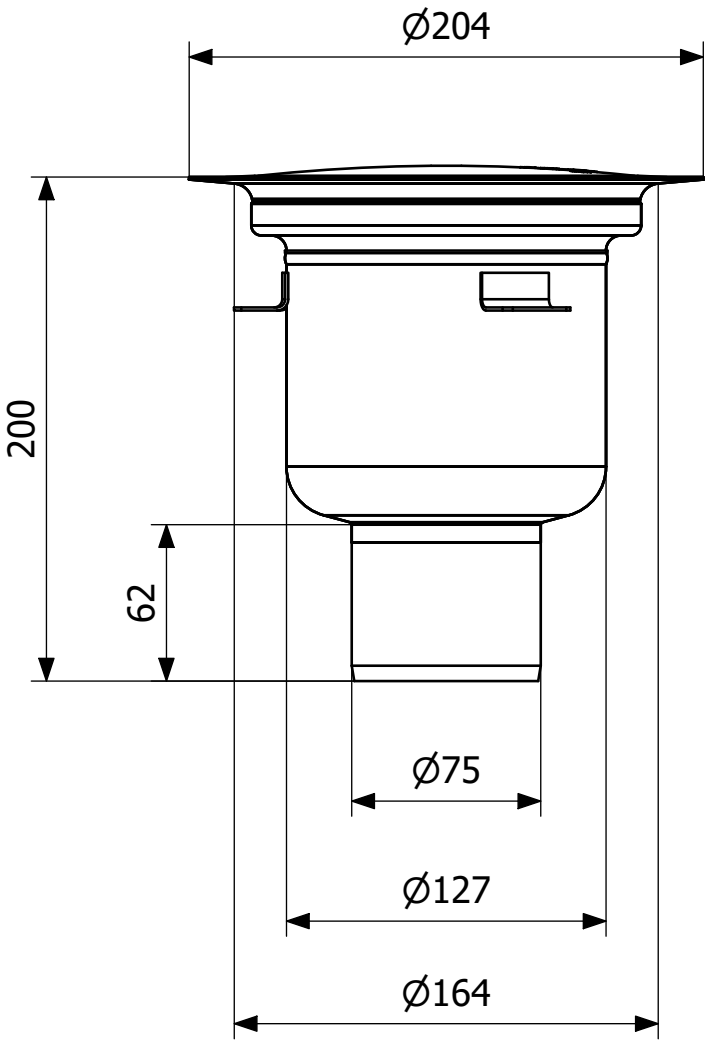
Ø204
200
62
Ø75
Ø127
Ø164