NRF 3413128

Beskyttelses hette for Lufteventil 110 produsert i rustfritt stål.



Spesifikasjoner

NRF nummer	3413128
Dimensjon	Ø110 mm
Flate	Blankpolert
Funksjon	Til montering utendørs
Materiale	Rustfritt stål 1.4301
Vare farge	Rustfritt

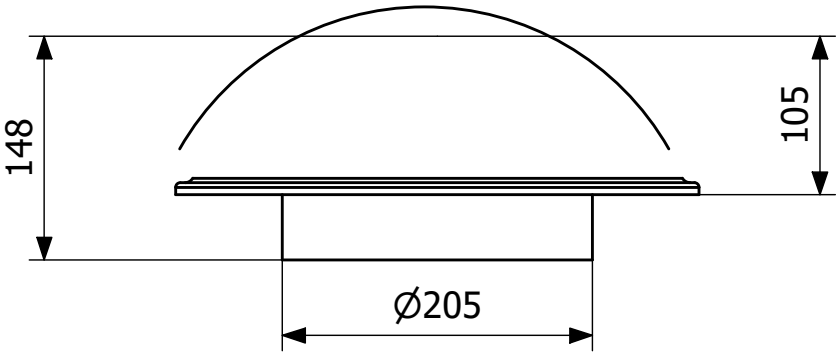
148
105
Ø205

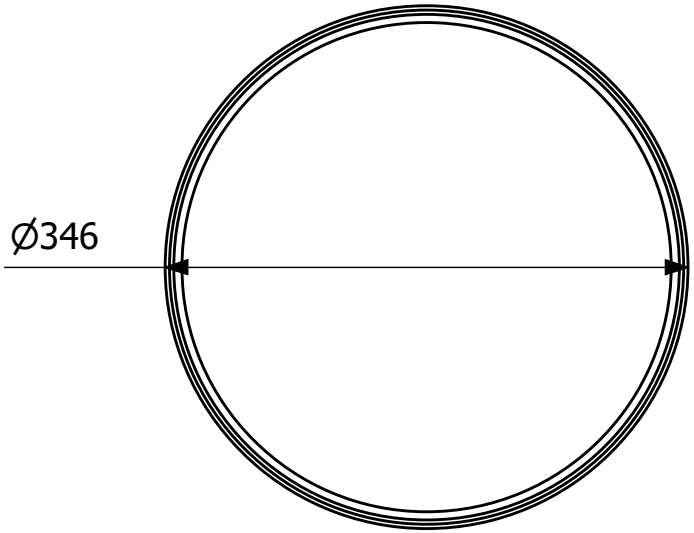
Ø346