PURUS



NRF 3385529

Gulvsluk Balder er et sluk med 75mm bunnutløp for installasjon i trebjelkelag eller betong. Sluket leveres med en uttagbar rustfri vannlås NOOD, automatisk klemring og rustfri rist. Vannlåsen NOOD er en fjærbelastet mekanisk vannlås som forblir lukket inntil den får vanntilførsel og fungerer sådan som en luktlås. I sluket inngår tettelokk for å hindre støp og flytsparkel fra å renne inn i sluket.

Den automatisk klemringen kan benyttes sammen med både membraner og vinylbelegg. Klemringen er selvjusterende for vinylbelegg med tykkelse 1,5-2 mm.

Spesifikasjoner

NRF nummer	3385529
Dimensjon	Ø75 mm
Flate	Kaldvalset (2B)
Funksjon	Bunnutløp
Gulvdekke	Betong/lim/flis,vinyl
Materiale	Syrefast rustfritt stål 1.4404, PP
Størrelse	Ø150 mm
Trykk Strømningstemp	1,1 l/s
Vare farge	Rustfritt

Versjon	Med NOOD vannlås

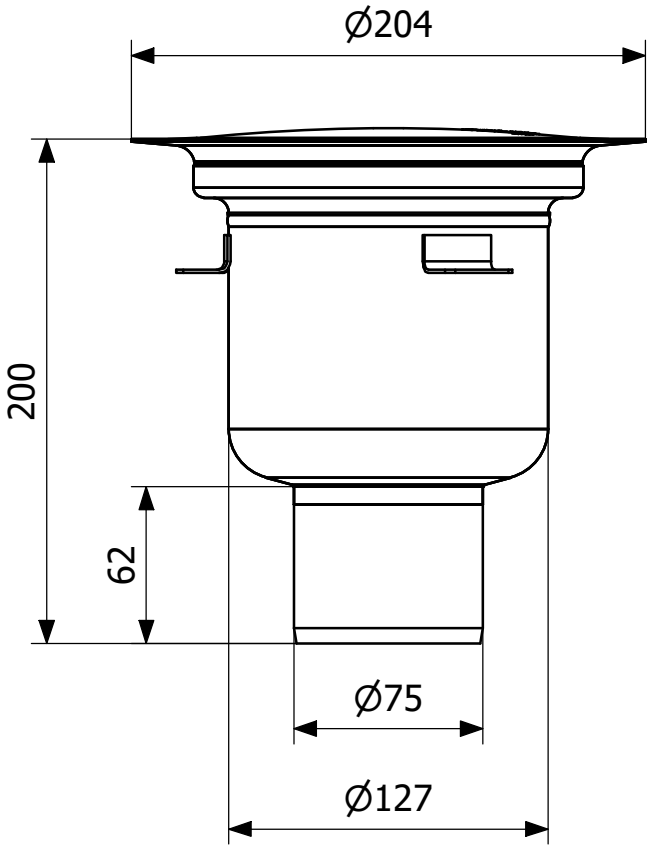
Ø204
200
62
Ø75
Ø127