NRF 3384886

Lokasse 600 er produsert i rustfritt stål og har et volum på 25 liter. Lofilteret sørger for at lo og andre partikler fra vaskemaskinen ikke trenger inn i vanlåsen i sluket og tetter denne. Lokassen fungerer også som en akkumulering av vannet som pumpes ut av vaskemaskinen slik at det blir en jevn vannstrøm til sluket. Lofilteret løftes enkelt ut for rengjøring uten bruk av verktøy. Lokassen brukes sammen med industrivaskemaskiner og plasseres på gulvet. Leveres med justerbare støtteben.

NRF 3384887

Lokasse 800 er produsert i rustfritt stål og har et volum på 35 liter. Lofilteret sørger for at lo og andre partikler fra vaskemaskinen ikke trenger inn i vanlåsen i sluket og tetter denne. Lokassen fungerer også som en akkumulering av vannet som pumpes ut av vaskemaskinen slik at det blir en jevn vannstrøm til sluket. Lofilteret løftes enkelt ut for rengjøring uten bruk av verktøy. Lokassen brukes sammen med industrivaskemaskiner og plasseres på gulvet. Leveres med justerbare støtteben.

NRF 3384888

Lokasse 1000 er produsert i rustfritt stål og har et volum på 45 liter. Lofilteret sørger for at lo og andre partikler fra vaskemaskinen ikke trenger inn i vanlåsen i sluket og tetter denne. Lokassen fungerer også som en akkumulering av vannet som pumpes ut av vaskemaskinen slik at det blir en jevn vannstrøm til sluket. Lofilteret løftes enkelt ut for rengjøring uten bruk av verktøy.

Lokassen brukes sammen med industrivaskemaskiner og plasseres på gulvet. Leveres med justerbare støtteben.

Spesifikasjoner

NRF nummer	3384886
Flate	Kaldvalset (2B)
Funksjon	Med lofilter
Materiale	Rustfritt stål 1.4301
Strøm/Strømdata	25 l
Størrelse	600
Uttaksdimensjon	Ø75 mm
Vare farge	Rustfritt

NRF nummer	3384887
Flate	Kaldvalset (2B)
Funksjon	Med lofilter
Materiale	Rustfritt stål 1.4301
Strøm/Strømdata	35 l
Størrelse	800
Uttaksdimensjon	Ø75 mm
Vare farge	Rustfritt

NRF nummer	3384888
Flate	Kaldvalset (2B)
Funksjon	Med lofilter
Materiale	Rustfritt stål 1.4301
Strøm/Strømdata	45 l
Størrelse	1000
Uttaksdimensjon	Ø75 mm
Vare farge	Rustfritt

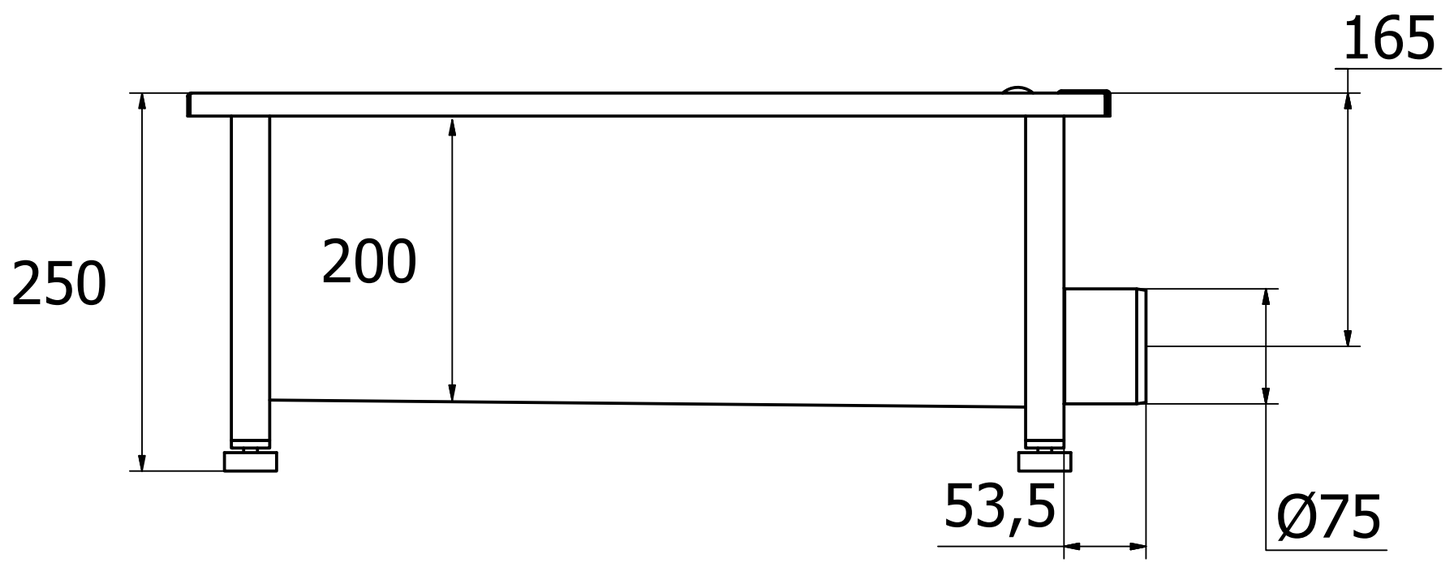
165
250
200
53,5
Ø75

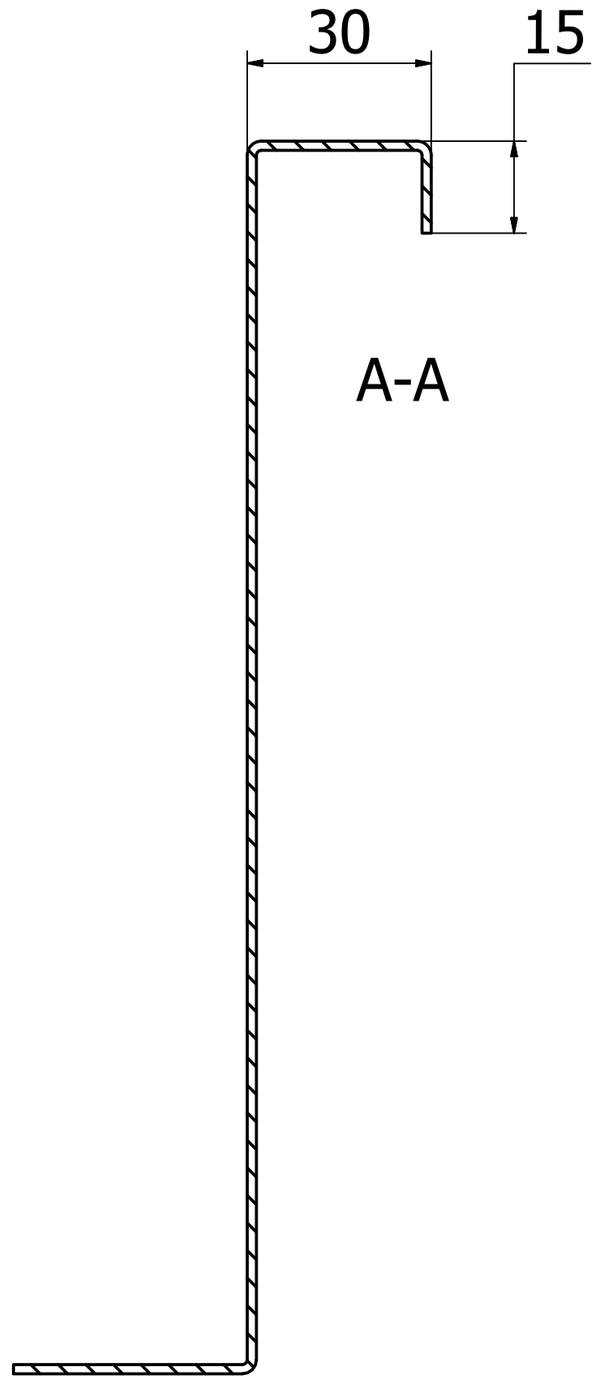
30
15
A-A

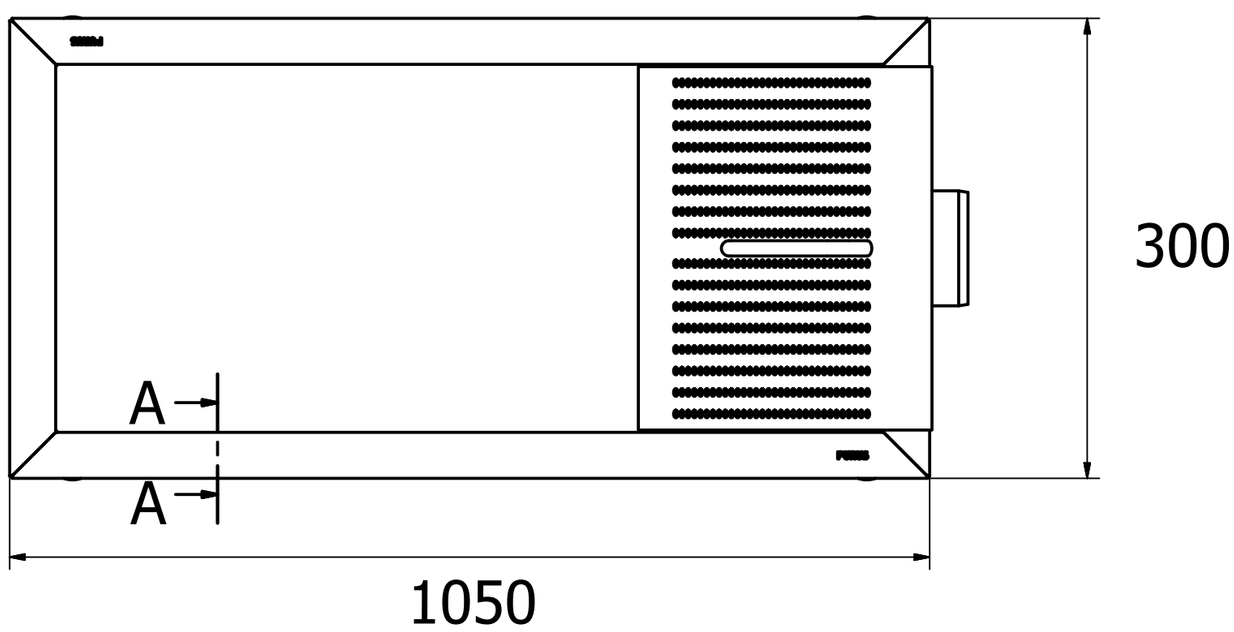
300
A
A
1050