

NRF 3401103

Purusskniven 150 er et verktøy for hulltagning av membran og gulvbelegg og kan benyttes til alle Purus sluk med ristdiameter Ø150.
Det selges reserveblad til kniven.

Spesifikasjoner

NRF nummer	3401103
Funksjon	Til hulltaging i membran/vinylbelegg
Materiale	PP
Størrelse	Ø150 mm
Vare farge	Blå

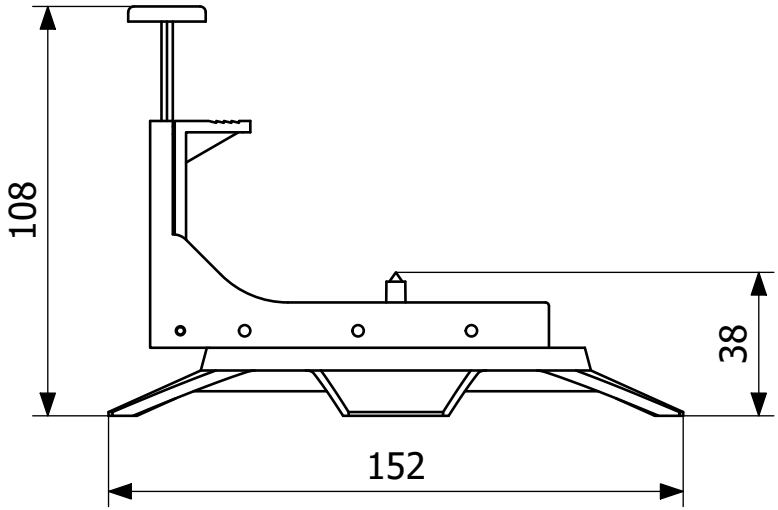
108
38
152