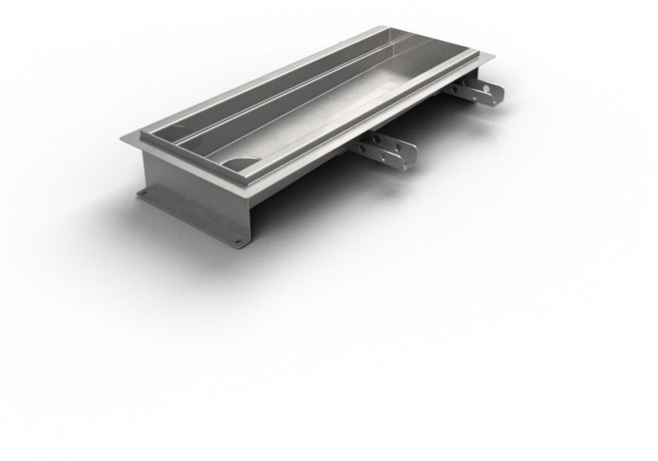

NRF 3386124

Purusrenne 150 er en gulvrenne produsert i syrefast rustfritt stål for installasjon i støpt gulv. Gulvrennen har gavlutløp og er tilpasset epoxygulv (EP). Kompleter med slukdel av plast eller syrefast rustfritt stål og rist for høyere belastningsklasser L15 (1500 kg), M125 (12500 kg) eller rist for K3 (300kg) belastning

NRF 3386125

Purusrenne 150 er en gulvrenne produsert i syrefast rustfritt stål for installasjon i støpt gulv. Gulvrennen har gavlutløp og er tilpasset epoxygulv (EP). Kompleter med slukdel av plast eller syrefast rustfritt stål og rist for høyere belastningsklasser L15 (1500 kg), M125 (12500 kg) eller rist for K3 (300kg) belastning

NRF 3386126

Purusrenne 150 er en gulvrenne produsert i syrefast rustfritt stål for installasjon i støpt gulv. Gulvrennen har gavlutløp og er tilpasset epoxygulv (EP). Kompleter med slukdel av plast eller syrefast rustfritt stål og rist for høyere belastningsklasser L15 (1500 kg), M125 (12500 kg) eller rist for K3 (300kg) belastning

NRF 1387277

Purusrenne 150 er en gulvrenne produsert i syrefast rustfritt stål for installasjon i støpt gulv. Gulvrennen har gavlutløp og er tilpasset epoxygulv (EP). Kompleter med

slukdel av plast eller syrefast rustfritt stål og rist for høyere belastningsklasser L15 (1500 kg), M125 (12500 kg) eller rist for K3 (300kg) belastning

NRF 1387281

Purusrenne 150 er en gulvrenne produsert i syrefast rustfritt stål for installasjon i støpt gulv. Gulvrennen har gavlutløp og er tilpasset epoxygulv (EP). Kompleter med slukdel av plast eller syrefast rustfritt stål og rist for høyere belastningsklasser L15 (1500 kg), M125 (12500 kg) eller rist for K3 (300kg) belastning

NRF 1387278

Purusrenne 150 er en gulvrenne produsert i syrefast rustfritt stål for installasjon i støpt gulv. Gulvrennen har gavlutløp og er tilpasset epoxygulv (EP). Kompleter med slukdel av plast eller syrefast rustfritt stål og rist for høyere belastningsklasser L15 (1500 kg), M125 (12500 kg) eller rist for K3 (300kg) belastning

NRF 1387279

Purusrenne 150 er en gulvrenne produsert i syrefast rustfritt stål for installasjon i støpt gulv. Gulvrennen har gavlutløp og er tilpasset epoxygulv (EP). Kompleter med slukdel av plast eller syrefast rustfritt stål og rist for høyere belastningsklasser L15 (1500 kg), M125 (12500 kg) eller rist for K3 (300kg) belastning

NRF 1387280

Purusrenne 150 er en gulvrenne produsert i syrefast rustfritt stål for installasjon i støpt gulv. Gulvrennen har gavlutløp og er tilpasset epoxygulv (EP). Kompleter med slukdel av plast eller syrefast rustfritt stål og rist for høyere belastningsklasser L15 (1500 kg), M125 (12500 kg) eller rist for K3 (300kg) belastning

NRF 1387282

Purusrenne 150 er en gulvrenne produsert i syrefast rustfritt stål for installasjon i støpt gulv. Gulvrennen har gavlutløp og er tilpasset epoxygulv (EP). Kompleter med slukdel av plast eller syrefast rustfritt stål og rist for høyere belastningsklasser L15 (1500 kg), M125 (12500 kg) eller rist for K3 (300kg) belastning

NRF 1387283

Purusrenne 150 er en gulvrenne produsert i syrefast rustfritt stål for installasjon i støpt gulv. Gulvrennen har gavlutløp og er tilpasset epoxygulv (EP). Kompleter med slukdel av plast eller syrefast rustfritt stål og rist for høyere belastningsklasser L15 (1500 kg), M125 (12500 kg) eller rist for K3 (300kg) belastning

NRF 1387284

Purusrenne 150 er en gulvrenne produsert i syrefast rustfritt stål for installasjon i støpt gulv. Gulvrennen har gavlutløp og er tilpasset epoxygulv (EP). Kompleter med slukdel av plast eller syrefast rustfritt stål og rist for høyere belastningsklasser L15 (1500 kg), M125 (12500 kg) eller rist for K3 (300kg) belastning

NRF 1387285

Purusrenne 150 er en gulvrenne produsert i syrefast rustfritt stål for installasjon i støpt gulv. Gulvrennen har gavlutløp og er tilpasset epoxygulv (EP). Kompleter med slukdel av plast eller syrefast rustfritt stål og rist for høyere belastningsklasser L15 (1500 kg), M125 (12500 kg) eller rist for K3 (300kg) belastning

Spesifikasjoner

NRF nummer	3386124
Flate	Beiset
Funksjon	Gavlutløp
Gulvdekke	Epoksy
Gulvkonstruksjon	Betonggulv
Materiale	Syrefast rustfritt stål 1.4404
Størrelse	800×150 mm
Uttaksdimensjon	Bunn/side Ø50, Ø75, Ø110 mm
Vare farge	Rustfritt
Versjon	Ikke glem gitteret/utløpshuset

NRF nummer	3386125
Flate	Beiset
Funksjon	Gavlutløp

Gulvdekke	Epoksy
Gulvkonstruksjon	Betonggulv
Materiale	Syrefast rustfritt stål 1.4404
Størrelse	1000×150 mm
Uttaksdimensjon	Bunn/side Ø50, Ø75, Ø110 mm
Vare farge	Rustfritt
Versjon	Ikke glem gitteret/utløpshuset

NRF nummer	3386126
Flate	Beiset
Funksjon	Gavlutløp
Gulvdekke	Epoksy
Gulvkonstruksjon	Betonggulv
Materiale	Syrefast rustfritt stål 1.4404
Størrelse	1200×150 mm
Uttaksdimensjon	Bunn/side Ø50, Ø75, Ø110 mm
Vare farge	Rustfritt
Versjon	Ikke glem gitteret/utløpshuset

NRF nummer	1387277
Flate	Beiset
Funksjon	Gavlutløp

Gulvdekke	Epoksy
Gulvkonstruksjon	Betonggulv
Materiale	Syrefast rustfritt stål 1.4404
Størrelse	500×150 mm
Uttaksdimensjon	Bunn/side Ø50, Ø75, Ø110 mm
Vare farge	Rustfritt
Versjon	Ikke glem gitteret/utløpshuset

NRF nummer	1387281
Flate	Beiset
Funksjon	Gavlutløp
Gulvdekke	Epoksy
Gulvkonstruksjon	Betonggulv
Materiale	Syrefast rustfritt stål 1.4404
Størrelse	1300×150 mm
Uttaksdimensjon	Bunn/side Ø50, Ø75, Ø110 mm
Vare farge	Rustfritt
Versjon	Ikke glem gitteret/utløpshuset

NRF nummer	1387278
Flate	Beiset
Funksjon	Gavlutløp

Gulvdekke	Epoksy
Gulvkonstruksjon	Betonggulv
Materiale	Syrefast rustfritt stål 1.4404
Størrelse	600×150 mm
Uttaksdimensjon	Bunn/side Ø50, Ø75, Ø110 mm
Vare farge	Rustfritt
Versjon	Ikke glem gitteret/utløpshuset

NRF nummer	1387279
Flate	Beiset
Funksjon	Gavlutløp
Gulvdekke	Epoksy
Gulvkonstruksjon	Betonggulv
Materiale	Syrefast rustfritt stål 1.4404
Størrelse	900×150 mm
Uttaksdimensjon	Bunn/side Ø50, Ø75, Ø110 mm
Vare farge	Rustfritt
Versjon	Ikke glem gitteret/utløpshuset

NRF nummer	1387280
Flate	Beiset
Funksjon	Gavlutløp

Gulvdekke	Epoksy
Gulvkonstruksjon	Betonggulv
Materiale	Syrefast rustfritt stål 1.4404
Størrelse	1100×150 mm
Uttaksdimensjon	Bunn/side Ø50, Ø75, Ø110 mm
Vare farge	Rustfritt
Versjon	Ikke glem gitteret/utløpshuset

NRF nummer	1387282
Flate	Beiset
Funksjon	Gavlutløp
Gulvdekke	Epoksy
Gulvkonstruksjon	Betonggulv
Materiale	Syrefast rustfritt stål 1.4404
Størrelse	1400×150 mm
Uttaksdimensjon	Bunn/side Ø50, Ø75, Ø110 mm
Vare farge	Rustfritt
Versjon	Ikke glem gitteret/utløpshuset

NRF nummer	1387283
Flate	Beiset
Funksjon	Gavlutløp

Gulvdekke	Epoksy
Gulvkonstruksjon	Betonggulv
Materiale	Syrefast rustfritt stål 1.4404
Størrelse	1500×150 mm
Uttaksdimensjon	Bunn/side Ø50, Ø75, Ø110 mm
Vare farge	Rustfritt
Versjon	Ikke glem gitteret/utløpshuset

NRF nummer	1387284
Flate	Beiset
Funksjon	Gavlutløp
Gulvdekke	Epoksy
Gulvkonstruksjon	Betonggulv
Materiale	Syrefast rustfritt stål 1.4404
Størrelse	2000×150 mm
Uttaksdimensjon	Bunn/side Ø50, Ø75, Ø110 mm
Vare farge	Rustfritt
Versjon	Ikke glem gitteret/utløpshuset

NRF nummer	1387285
Flate	Beiset
Funksjon	Gavlutløp

Gulvdekke	Epoksy
Gulvkonstruksjon	Betonggulv
Materiale	Syrefast rustfritt stål 1.4404
Størrelse	2500×150 mm
Uttaksdimensjon	Bunn/side Ø50, Ø75, Ø110 mm
Vare farge	Rustfritt
Versjon	Ikke glem gitteret/utløpshuset
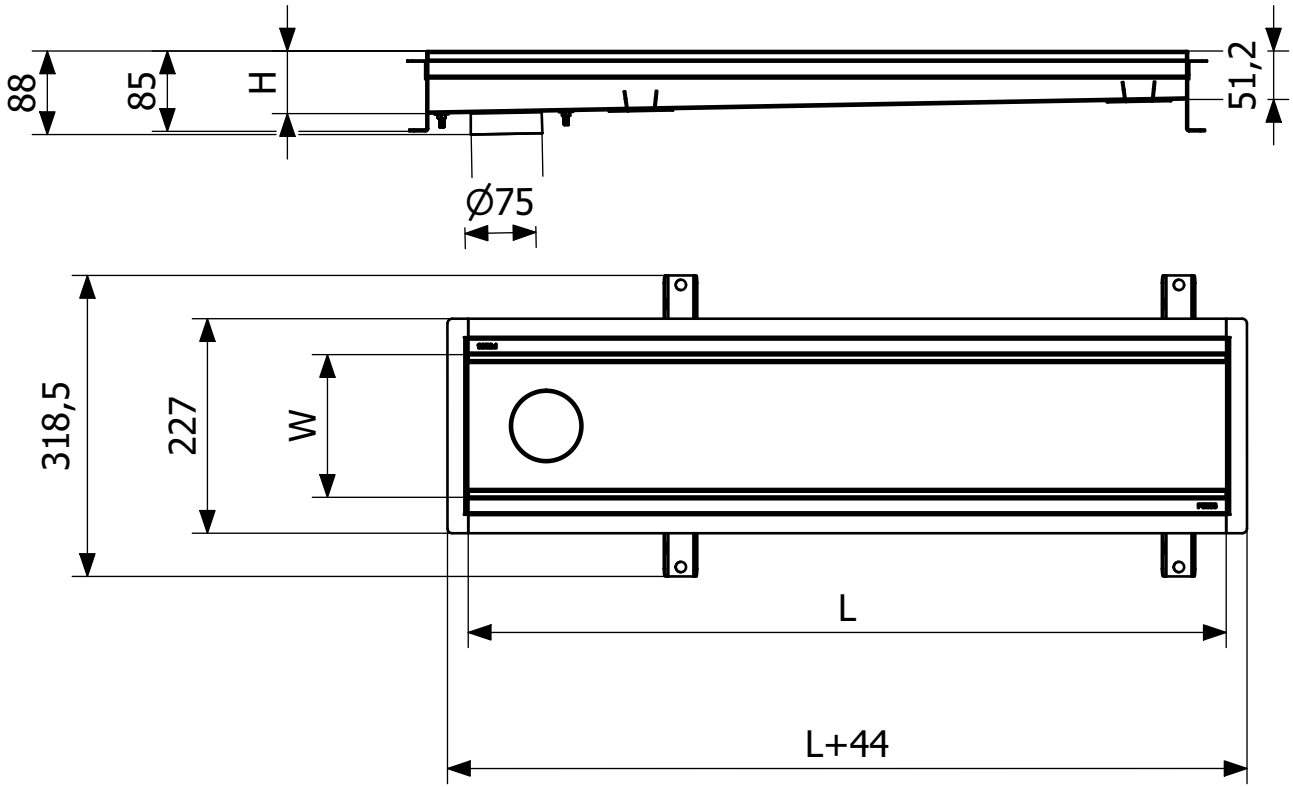
Dimension (mm)	LxW (mm)	H (mm)
500x150	502x151	66,3
600x150	602x151	66,3
800x150	802x151	66,3
900x150	905x151	66,3
1000x150	1002x151	66,3
1100x150	1102x151	71,3
1200x150	1202x151	71,3
1300x150	1302x151	71,3
1400x150	1402x151	71,3
1500x150	1502x151	71,3
2000x150	2002x151	76,3
2500x150	2502x151	76,3