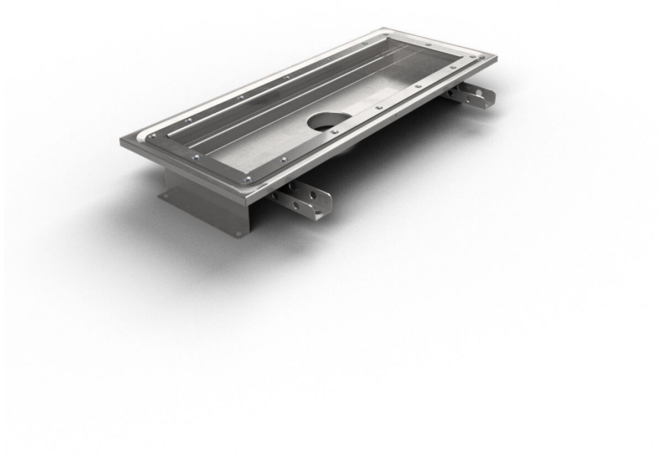

NRF 3386127

Purusrenne 150 er en gulvrenne produsert i syrefast rustfritt stål for installasjon i støpt gulv. Gulvrennen har midtutløp og er tilpasset vinylgulv (BE). Kompleter med slukdel av plast eller syrefast rustfritt stål og rist for høyere belastningsklasser L15 (1500 kg) eller rist for K3 (300kg) belastning.

NRF 3386128

Purusrenne 150 er en gulvrenne produsert i syrefast rustfritt stål for installasjon i støpt gulv. Gulvrennen har midtutløp og er tilpasset vinylgulv (BE). Kompleter med slukdel av plast eller syrefast rustfritt stål og rist for høyere belastningsklasser L15 (1500 kg) eller rist for K3 (300kg) belastning.

NRF 3386129

Purusrenne 150 er en gulvrenne produsert i syrefast rustfritt stål for installasjon i støpt gulv. Gulvrennen har midtutløp og er tilpasset vinylgulv (BE). Kompleter med slukdel av plast eller syrefast rustfritt stål og rist for høyere belastningsklasser L15 (1500 kg) eller rist for K3 (300kg) belastning.

NRF 1387304

Purusrenne 150 er en gulvrenne produsert i syrefast rustfritt stål for installasjon i støpt gulv. Gulvrennen har gavlutløp og er tilpasset vinylgulv (BE). Kompleter med

slukdel av plast eller syrefast rustfritt stål og rist for høyere belastningsklasser L15 (1500 kg) eller rist for K3 (300kg) belastning.

NRF 1387308

Purusrenne 150 er en gulvrenne produsert i syrefast rustfritt stål for installasjon i støpt gulv. Gulvrennen har gavlutløp og er tilpasset vinylgulv (BE). Kompleter med slukdel av plast eller syrefast rustfritt stål og rist for høyere belastningsklasser L15 (1500 kg) eller rist for K3 (300kg) belastning.

NRF 1387305

Purusrenne 150 er en gulvrenne produsert i syrefast rustfritt stål for installasjon i støpt gulv. Gulvrennen har gavlutløp og er tilpasset vinylgulv (BE). Kompleter med slukdel av plast eller syrefast rustfritt stål og rist for høyere belastningsklasser L15 (1500 kg) eller rist for K3 (300kg) belastning.

NRF 1387306

Purusrenne 150 er en gulvrenne produsert i syrefast rustfritt stål for installasjon i støpt gulv. Gulvrennen har gavlutløp og er tilpasset vinylgulv (BE). Kompleter med slukdel av plast eller syrefast rustfritt stål og rist for høyere belastningsklasser L15 (1500 kg) eller rist for K3 (300kg) belastning.

NRF 1387307

Purusrenne 150 er en gulvrenne produsert i syrefast rustfritt stål for installasjon i støpt gulv. Gulvrennen har gavlutløp og er tilpasset vinylgulv (BE). Kompleter med slukdel av plast eller syrefast rustfritt stål og rist for høyere belastningsklasser L15 (1500 kg) eller rist for K3 (300kg) belastning.

NRF 1387309

Purusrenne 150 er en gulvrenne produsert i syrefast rustfritt stål for installasjon i støpt gulv. Gulvrennen har gavlutløp og er tilpasset vinylgulv (BE). Kompleter med slukdel av plast eller syrefast rustfritt stål og rist for høyere belastningsklasser L15 (1500 kg) eller rist for K3 (300kg) belastning.

NRF 1387310

Purusrenne 150 er en gulvrenne produsert i syrefast rustfritt stål for installasjon i støpt gulv. Gulvrennen har gavlutløp og er tilpasset vinylgulv (BE). Kompleter med slukdel av plast eller syrefast rustfritt stål og rist for høyere belastningsklasser L15 (1500 kg) eller rist for K3 (300kg) belastning.

NRF 1387311

Purusrenne 150 er en gulvrenne produsert i syrefast rustfritt stål for installasjon i støpt gulv. Gulvrennen har gavlutløp og er tilpasset vinylgulv (BE). Kompleter med slukdel av plast eller syrefast rustfritt stål og rist for høyere belastningsklasser L15 (1500 kg) eller rist for K3 (300kg) belastning.

NRF 1387312

Purusrenne 150 er en gulvrenne produsert i syrefast rustfritt stål for installasjon i støpt gulv. Gulvrennen har gavlutløp og er tilpasset vinylgulv (BE). Kompleter med slukdel av plast eller syrefast rustfritt stål og rist for høyere belastningsklasser L15 (1500 kg) eller rist for K3 (300kg) belastning.

Spesifikasjoner

NRF nummer	3386127
Flate	Beiset
Funksjon	Midtutløp
Gulvdekke	Vinyl
Gulvkonstruksjon	Betonggulv
Materiale	Syrefast rustfritt stål 1.4404
Størrelse	800×150 mm
Uttaksdimensjon	Bunn/side Ø50, Ø75, Ø110 mm
Vare farge	Rustfritt
Versjon	Ikke glem gitteret/utløpshuset

NRF nummer	3386128
Flate	Beiset
Funksjon	Midtutløp

Gulvdekke	Vinyl
Gulvkonstruksjon	Betonggulv
Materiale	Syrefast rustfritt stål 1.4404
Størrelse	1000×150 mm
Uttaksdimensjon	Bunn/side Ø50, Ø75, Ø110 mm
Vare farge	Rustfritt
Versjon	Ikke glem gitteret/utløpshuset

NRF nummer	3386129
Flate	Beiset
Funksjon	Midtutløp
Gulvdekke	Vinyl
Gulvkonstruksjon	Betonggulv
Materiale	Syrefast rustfritt stål 1.4404
Størrelse	1200×150 mm
Uttaksdimensjon	Bunn/side Ø50, Ø75, Ø110 mm
Vare farge	Rustfritt
Versjon	Ikke glem gitteret/utløpshuset

NRF nummer	1387304
Flate	Beiset
Funksjon	Midtutløp

Gulvdekke	Vinyl
Gulvkonstruksjon	Betonggulv
Materiale	Syrefast rustfritt stål 1.4404
Størrelse	500×150 mm
Uttaksdimensjon	Bunn/side Ø50, Ø75, Ø110 mm
Vare farge	Rustfritt
Versjon	Ikke glem gitteret/utløpshuset

NRF nummer	1387308
Flate	Beiset
Funksjon	Midtutløp
Gulvdekke	Vinyl
Gulvkonstruksjon	Betonggulv
Materiale	Syrefast rustfritt stål 1.4404
Størrelse	1300×150 mm
Uttaksdimensjon	Bunn/side Ø50, Ø75, Ø110 mm
Vare farge	Rustfritt
Versjon	Ikke glem gitteret/utløpshuset

NRF nummer	1387305
Flate	Beiset
Funksjon	Midtutløp

Gulvdekke	Vinyl
Gulvkonstruksjon	Betonggulv
Materiale	Syrefast rustfritt stål 1.4404
Størrelse	600×150 mm
Uttaksdimensjon	Bunn/side Ø50, Ø75, Ø110 mm
Vare farge	Rustfritt
Versjon	Ikke glem gitteret/utløpshuset

NRF nummer	1387306
Flate	Beiset
Funksjon	Midtutløp
Gulvdekke	Vinyl
Gulvkonstruksjon	Betonggulv
Materiale	Syrefast rustfritt stål 1.4404
Størrelse	900×150 mm
Uttaksdimensjon	Bunn/side Ø50, Ø75, Ø110 mm
Vare farge	Rustfritt
Versjon	Ikke glem gitteret/utløpshuset

NRF nummer	1387307
Flate	Beiset
Funksjon	Midtutløp

Gulvdekke	Vinyl
Gulvkonstruksjon	Betonggulv
Materiale	Syrefast rustfritt stål 1.4404
Størrelse	1100×150 mm
Uttaksdimensjon	Bunn/side Ø50, Ø75, Ø110 mm
Vare farge	Rustfritt
Versjon	Ikke glem gitteret/utløpshuset

NRF nummer	1387309
Flate	Beiset
Funksjon	Midtutløp
Gulvdekke	Vinyl
Gulvkonstruksjon	Betonggulv
Materiale	Syrefast rustfritt stål 1.4404
Størrelse	1400×150 mm
Uttaksdimensjon	Bunn/side Ø50, Ø75, Ø110 mm
Vare farge	Rustfritt
Versjon	Ikke glem gitteret/utløpshuset

NRF nummer	1387310
Flate	Beiset
Funksjon	Midtutløp

Gulvdekke	Vinyl
Gulvkonstruksjon	Betonggulv
Materiale	Syrefast rustfritt stål 1.4404
Størrelse	1500×150 mm
Uttaksdimensjon	Bunn/side Ø50, Ø75, Ø110 mm
Vare farge	Rustfritt
Versjon	Ikke glem gitteret/utløpshuset

NRF nummer	1387311
Flate	Beiset
Funksjon	Midtutløp
Gulvdekke	Vinyl
Gulvkonstruksjon	Betonggulv
Materiale	Syrefast rustfritt stål 1.4404
Størrelse	2000×150 mm
Uttaksdimensjon	Bunn/side Ø50, Ø75, Ø110 mm
Vare farge	Rustfritt
Versjon	Ikke glem gitteret/utløpshuset

NRF nummer	1387312
Flate	Beiset
Funksjon	Midtutløp

Gulvdekke	Vinyl
Gulvkonstruksjon	Betonggulv
Materiale	Syrefast rustfritt stål 1.4404
Størrelse	2500×150 mm
Uttaksdimensjon	Bunn/side Ø50, Ø75, Ø110 mm
Vare farge	Rustfritt
Versjon	Ikke glem gitteret/utløpshuset
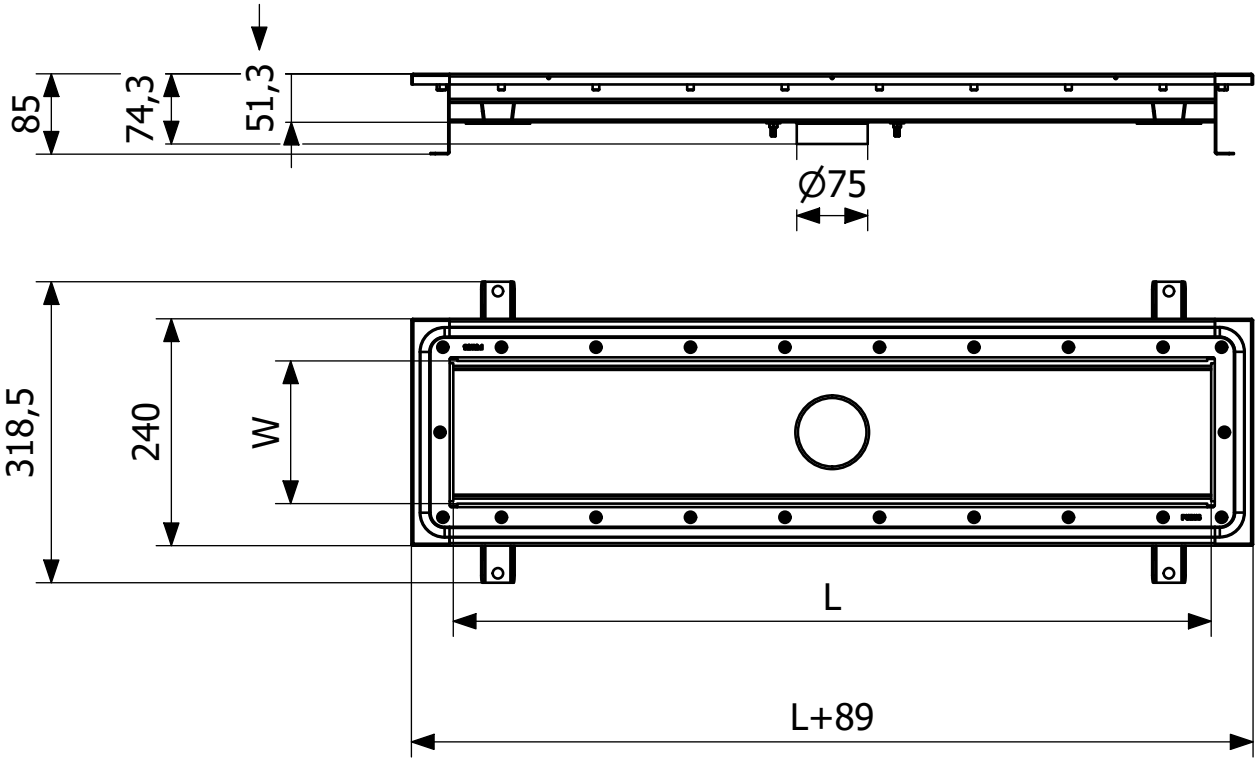
Dimension (mm)	LxW (mm)	H (mm)
500x150	502x151	66,3
600x150	602x151	66,3
800x150	802x151	66,3
900x150	905x151	66,3
1000x150	1002x151	66,3
1100x150	1102x151	71,3
1200x150	1202x151	71,3
1300x150	1302x151	71,3
1400x150	1402x151	71,3
1500x150	1502x151	71,3
2000x150	2002x151	76,3
2500x150	2502x151	76,3