NRF 3384711

Purusrenne 200 er en gulvrenne av syrefast stål EN 1.4404, for innstøping i betong, med ristmål 600×200 mm.
Gulvrennen er hygienisk tilpasset med midutløp eller gavlutløp.
Må kompletteres med rist tilpasset bruksområde, samt slukdel og vannlås av syrefast stål
Tilpasset toppsjikt BE -vinylbelegg

NRF 3384719

Purusrenne 200 er en gulvrenne av syrefast stål EN 1.4404, for innstøping i betong, med ristmål 1000×200 mm.
Gulvrennen er hygienisk tilpasset med midutløp eller gavlutløp.
Må kompletteres med rist tilpasset bruksområde, samt slukdel og vannlås av syrefast stål
Tilpasset toppsjikt BE -vinylbelegg

NRF 3384728

Purusrenne 200 er en gulvrenne av syrefast stål EN 1.4404, for innstøping i betong, med ristmål 1500×200 mm.
Gulvrennen er hygienisk tilpasset med midutløp eller gavlutløp.
Må kompletteres med rist tilpasset bruksområde, samt slukdel og vannlås av syrefast stål
Tilpasset toppsjikt BE -vinylbelegg

NRF 3384733

Purusrenne 200 er en gulvrenne av syrefast

stål EN 1.4404, for innstøping i betong, med ristmål 2000×200 mm.
Gulvrennen er hygienisk tilpasset med midutløp eller gavlutløp.
Må kompletteres med rist tilpasset bruksområde, samt slukdel og vannlås av syrefast stål
Tilpasset toppsjikt BE -vinylbelegg

Spesifikasjoner

NRF nummer	3384711
Flate	Beiset
Funksjon	Midtutløp
Gulvdekke	Vinyl
Gulvkonstruksjon	Betonggulv
Materiale	Rustfritt stål 1.4301
Strøm/Strømdata	5 l
Størrelse	600×200 mm
Uttaksdimensjon	Bunn/side Ø75 alt. Ø110 mm
Vare farge	Rustfritt
Versjon	Ikke glem gitteret/utløpshuset

NRF nummer	3384719
Flate	Beiset
Funksjon	Midtutløp
Gulvdekke	Vinyl

Gulvkonstruksjon	Betonggulv
Materiale	Rustfritt stål 1.4301
Strøm/Strømdata	9 l
Størrelse	1000×200 mm
Uttaksdimensjon	Bunn/side Ø75 alt. Ø110 mm
Vare farge	Rustfritt
Versjon	Ikke glem gitteret/utløpshuset

NRF nummer	3384728
Flate	Beiset
Funksjon	Midtutløp
Gulvdekke	Vinyl
Gulvkonstruksjon	Betonggulv
Materiale	Rustfritt stål 1.4301
Strøm/Strømdata	11 l
Størrelse	1500×200 mm
Uttaksdimensjon	Bunn/side Ø75 alt. Ø110 mm
Vare farge	Rustfritt
Versjon	Ikke glem gitteret/utløpshuset

NRF nummer	3384733
Flate	Beiset

Funksjon	Midtutløp
Gulvdekke	Vinyl
Gulvkonstruksjon	Betonggulv
Materiale	Rustfritt stål 1.4301
Strøm/Strømdata	15 l
Størrelse	2000×200 mm
Uttaksdimensjon	Bunn/side Ø75 alt. Ø110 mm
Vare farge	Rustfritt
Versjon	Ikke glem gitteret/utløpshuset
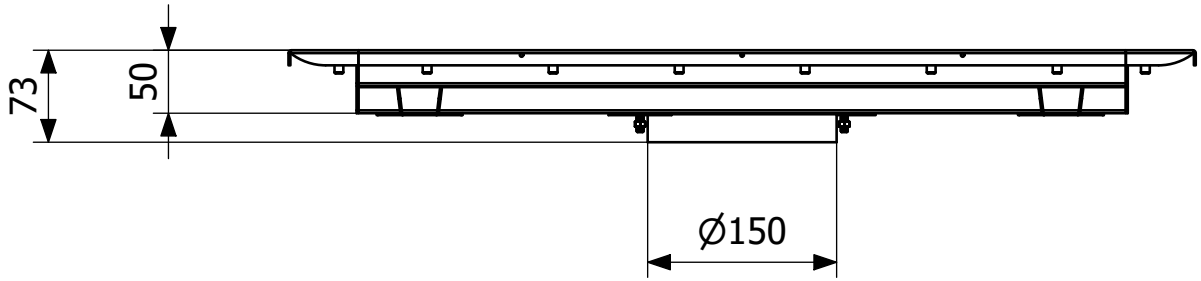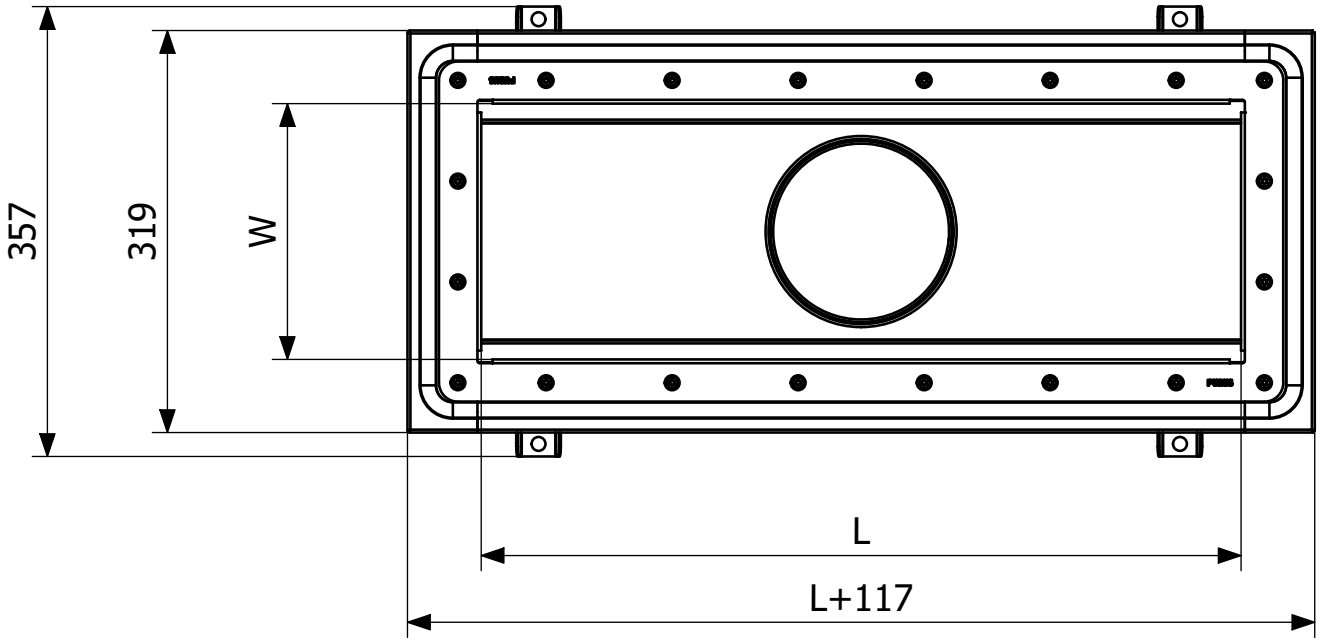
Dimension (mm)	LxW (mm)
600x200	603x203
1000x200	1003x203
1500x200	1503x203
2000x200	2003x203