NRF 3386167

Purusrenne kombo er en industrisluk av syrefast stål EN 1.4404, for innstøping i betong. Inkl ruterist L15 300×300 mm. Med Intrigert vannlås, renseplugg og 110 mm sideutløp. Det vil alltid stå vann igjen i bunn av sluket , og er upassende til bruk i hygieniske miljøer og klorholdig avløpsvann. Tilpasset toppsjikt BE -vinylbelegg

NRF 3386169

Purusrenne kombo er en industrisluk av syrefast stål EN 1.4404, for innstøping i betong. Inkl ruterist L15 500×300 mm. Med Intrigert vannlås, renseplugg og 110 mm sideutløp. Det vil alltid stå vann igjen i bunn av sluket , og er upassende til bruk i hygieniske miljøer og klorholdig avløpsvann. Tilpasset toppsjikt BE -vinylbelegg

Spesifikasjoner

NRF nummer	3386167
Flate	Beiset
Funksjon	Sideutløp
Gulvdekke	Vinyl
Gulvkonstruksjon	Betonggulv
Materiale	Syrefast rustfritt stål 1.4404
Størrelse	300x300x200 mm
Trykk	3,4 l/s

Strømningstemp	
Uttaksdimensjon	Ø110 mm
Vare farge	Rustfritt
Versjon	Ikke glem gitteret

NRF nummer	3386169
Flate	Beiset
Funksjon	Sideutløp
Gulvdekke	Vinyl
Gulvkonstruksjon	Betonggulv
Materiale	Syrefast rustfritt stål 1.4404
Størrelse	500x300x200 mm
Trykk Strømningstemp	3,4 l/s
Uttaksdimensjon	Ø110 mm
Vare farge	Rustfritt
Versjon	Ikke glem gitteret
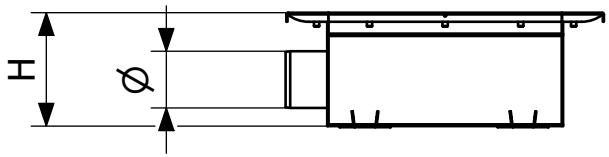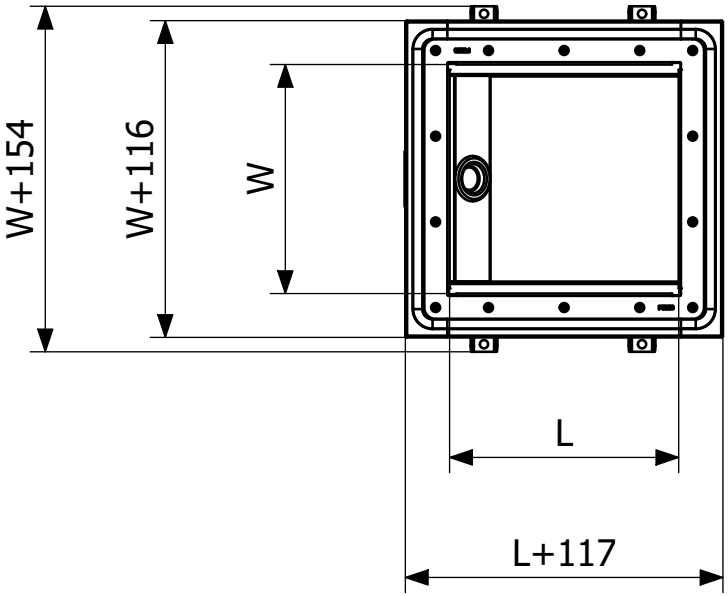
Dimension (mm)	LxWxH (mm)	Ø (mm)
300x300x150	303 x 303 x 150	75
300x300x200	303 x 303 x 200	110
500x300x150	503 x 303 x 150	75
500x300x200	503 x 303 x 200	110