## NRF 3386166

Purusrenne kombo er en industrisluk av syrefast stål EN 1.4404, for innstøping i betong. Inkl ruterist L15 300×300 mm. Med Intrigert vannlås, renseplugg og 75 mm sideutløp. Det vil alltid stå vann igjen i bunn av sluket , og er upassende til bruk i hygieniske miljøer og klorholdig avløpsvann. Tilpasset toppsjikt BE -vinylbelegg

## NRF 3386168

Purusrenne kombo er en industrisluk av syrefast stål EN 1.4404, for innstøping i betong. Inkl ruterist L15 500×300 mm. Med Intrigert vannlås, renseplugg og 75 mm sideutløp. Det vil alltid stå vann igjen i bunn av sluket , og er upassende til bruk i hygieniske miljøer og klorholdig avløpsvann. Tilpasset toppsjikt BE -vinylbelegg

## Spesifikasjoner

| | |
|---|---|
| **NRF nummer** | 3386166 |
| **Flate** | Beiset |
| **Funksjon** | Sideutløp |
| **Gulvdekke** | Vinyl |
| **Gulvkonstruksjon** | Betonggulv |
| **Materiale** | Syrefast rustfritt stål 1.4404 |
| **Størrelse** | 300x300x150 mm |
| **Trykk** | 1,3 l/s |

| | |
|---|---|
| **Strømningstemp** | |
| **Uttaksdimensjon** | Ø75 mm |
| **Vare farge** | Rustfritt |
| **Versjon** | Ikke glem gitteret |

| | |
|---|---|
| **NRF nummer** | 3386168 |
| **Flate** | Beiset |
| **Funksjon** | Sideutløp |
| **Gulvdekke** | Vinyl |
| **Gulvkonstruksjon** | Betonggulv |
| **Materiale** | Syrefast rustfritt stål 1.4404 |
| **Størrelse** | 500x300x150 mm |
| **Trykk Strømningstemp** | 1,3 l/s |
| **Uttaksdimensjon** | Ø75 mm |
| **Vare farge** | Rustfritt |
| **Versjon** | Ikke glem gitteret |
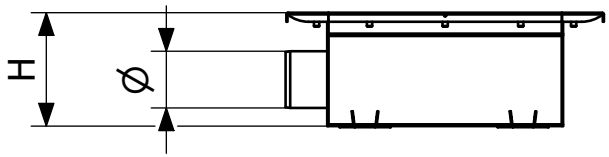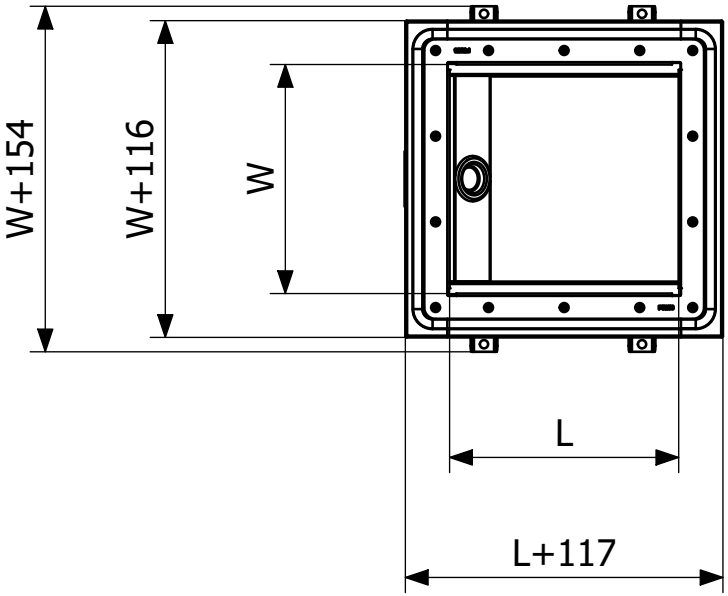
| Dimension (mm) | LxWxH (mm) | Ø (mm) |
|---|---|---|
| 300x300x150 | 303 x 303 x 150 | 75 |
| 300x300x200 | 303 x 303 x 200 | 110 |
| 500x300x150 | 503 x 303 x 150 | 75 |
| 500x300x200 | 503 x 303 x 200 | 110 |