NRF 3386235

Purusrenne spalt modul T-kryss 75 L = 500×500 mm er en smal modulbasert spalterenne av syrefast stål EN 1.4404 for innstøping i betong. Modulen har intrigert fall med tilkoblings flenser tilpasset de ulike modulene i systemet. Tilkobles sammen med systemets brønnhus. Purusrenne spalt modul er hygienisk tilpasset. Flensehøyden er 124 mm utvendig og er lik på alle modulene. Bolter og pakninger følger med. Tilpasset toppsjikt for betong, epoxy og hardplast gulvtyper uten membranfeste

NRF 3386236

Purusrenne spalt modul T-kryss 90 L = 500×500 mm er en smal modulbasert spalterenne av syrefast stål EN 1.4404 for innstøping i betong. Modulen har intrigert fall med tilkoblings flenser tilpasset de ulike modulene i systemet. Tilkobles sammen med systemets brønnhus. Purusrenne spalt modul er hygienisk tilpasset. Flensehøyden er 124 mm utvendig og er lik på alle modulene. Bolter og pakninger følger med. Tilpasset toppsjikt for betong, epoxy og hardplast gulvtyper uten membranfeste

NRF 3386237

Purusrenne spalt modul T-kryss 105 L = 500×500 mm er en smal modulbasert spalterenne av syrefast stål EN 1.4404 for innstøping i betong. Modulen har intrigert fall med tilkoblings flenser tilpasset de ulike modulene i systemet. Tilkobles sammen med systemets brønnhus. Purusrenne spalt modul er hygienisk tilpasset. Flensehøyden er 124 mm utvendig og er lik på alle

modulene. Bolter og pakninger følger med. Tilpasset toppsjikt for betong, epoxy og hardplast gulvtyper uten membranfeste

Spesifikasjoner

NRF nummer	3386235
Flate	Beiset
Gulvdekke	Betong/lim/flis
Gulvkonstruksjon	Betonggulv
Materiale	Syrefast rustfritt stål 1.4404
Størrelse	500×500 mm
Vare farge	Rustfritt
Versjon	20mm spalte, uten rist

NRF nummer	3386236
Flate	Beiset
Gulvdekke	Betong/lim/flis
Gulvkonstruksjon	Betonggulv
Materiale	Syrefast rustfritt stål 1.4404
Størrelse	500×500 mm
Vare farge	Rustfritt
Versjon	20mm spalte, uten rist

NRF nummer	3386237
Flate	Beiset
Gulvdekke	Betong/lim/flis
Gulvkonstruksjon	Betonggulv
Materiale	Syrefast rustfritt stål 1.4404
Størrelse	500×500 mm
Vare farge	Rustfritt
Versjon	20mm spalte, uten rist

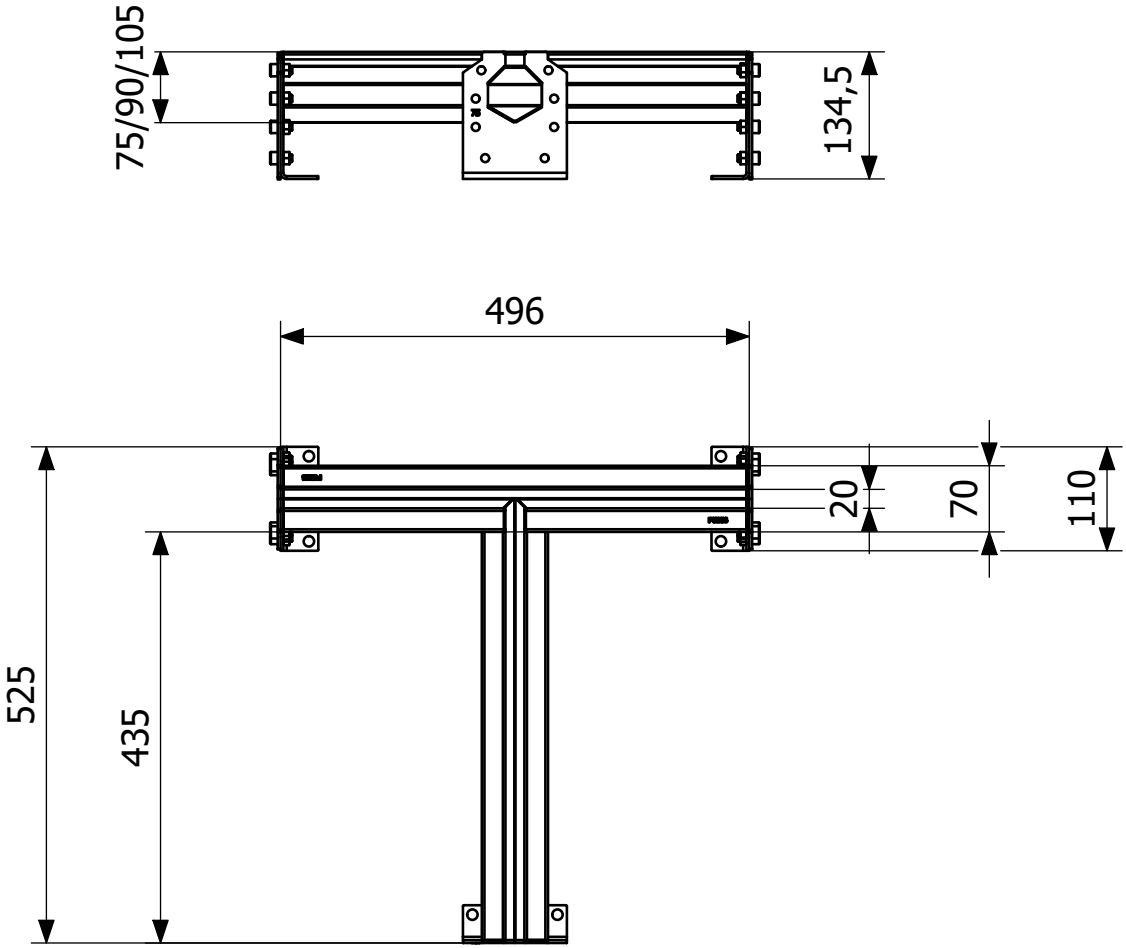
75/90/105
134,5
496
525
435
20
70
110