NRF 3386195

Purusrenne volum er en gulvbrønn av syrefast stål EN 1.4404, for innstøping i betong, med ristmål 500×300 mm. Gulvbrønnen er hygienisk tilpasset med midtutløp, har stort volum og høy kapasitet. Må kompletteres med rist tilpasset bruksområde, samt slukdel og vannlås av syrefast stål
Tilpasset toppsjikt EP – epoxygulv for fylling over flens

NRF 3384701

Purusrenne volum er en gulvbrønn av syrefast stål EN 1.4404, for innstøping i betong, med ristmål 400×400 mm. Gulvbrønnen er hygienisk tilpasset med midtutløp, har stort volum og høy kapasitet. Må kompletteres med rist tilpasset bruksområde, samt slukdel og vannlås av syrefast stål
Tilpasset toppsjikt EP – epoxygulv for fylling over flens

NRF 3384696

Purusrenne volum er en gulvbrønn av syrefast stål EN 1.4404, for innstøping i betong, med ristmål 600×400 mm. Gulvbrønnen er hygienisk tilpasset med midtutløp, har stort volum og høy kapasitet. Må kompletteres med rist tilpasset bruksområde, samt slukdel og vannlås av syrefast stål
Tilpasset toppsjikt EP – epoxygulv for fylling over flens

NRF 3384692

Purusrenne volum er en gulvbrønn av syrefast stål EN 1.4404, for innstøping i betong, med ristmål 900×600 mm. Gulvbrønnen er hygienisk tilpasset med midtutløp, har stort volum og høy kapasitet. Må kompletteres med rist tilpasset bruksområde, samt slukdel og vannlås av syrefast stål
Tilpasset toppsjikt EP – epoxygulv for fylling over flens

NRF 3384705

Purusrenne volum er en gulvbrønn av syrefast stål EN 1.4404, for innstøping i betong, med ristmål 800×500 mm. Gulvbrønnen er hygienisk tilpasset med midtutløp, har stort volum og høy kapasitet. Må kompletteres med rist tilpasset bruksområde, samt slukdel og vannlås av syrefast stål
Tilpasset toppsjikt EP – epoxygulv for fylling over flens

NRF 3386196

Purusrenne volum er en gulvbrønn av syrefast stål EN 1.4404, for innstøping i betong, med ristmål 300×300 mm. Gulvbrønnen er hygienisk tilpasset med midtutløp, har stort volum og høy kapasitet. Må kompletteres med rist tilpasset bruksområde, samt slukdel og vannlås av syrefast stål
Tilpasset toppsjikt EP – epoxygulv for fylling over flens

NRF 3386197

Purusrenne volum er en gulvbrønn av syrefast stål EN 1.4404, for innstøping i

betong, med ristmål 500×300 mm. Gulvbrønnen er hygienisk tilpasset med midtutløp, har stort volum og høy kapasitet. Må kompletteres med rist tilpasset bruksområde, samt slukdel og vannlås av syrefast stål
Tilpasset toppsjikt EP – epoxygulv for fylling over flens

NRF 3386198

Purusrenne volum er en gulvbrønn av syrefast stål EN 1.4404, for innstøping i betong, med ristmål 800×500 mm. Gulvbrønnen er hygienisk tilpasset med midtutløp, har stort volum og høy kapasitet. Må kompletteres med rist tilpasset bruksområde, samt slukdel og vannlås av syrefast stål
Tilpasset toppsjikt EP – epoxygulv for fylling over flens

NRF 3386199

Purusrenne volum er en gulvbrønn av syrefast stål EN 1.4404, for innstøping i betong, med ristmål 1000×300 mm. Gulvbrønnen er hygienisk tilpasset med midtutløp, har stort volum og høy kapasitet. Må kompletteres med rist tilpasset bruksområde, samt slukdel og vannlås av syrefast stål
Tilpasset toppsjikt EP – epoxygulv for fylling over flens

NRF 3386201

Purusrenne volum er en gulvbrønn av syrefast stål EN 1.4404, for innstøping i betong, med ristmål 1200×600 mm. Gulvbrønnen er hygienisk tilpasset med midtutløp, har stort volum og høy kapasitet.

Må kompletteres med rist tilpasset bruksområde, samt slukdel og vannlås av syrefast stål
Tilpasset toppsjikt EP – epoxygulv for fylling over flens

NRF 1387323

Purusrenne volum er en gulvbrønn av syrefast stål EN 1.4404, for innstøping i betong, med ristmål 900x600x200 mm. Gulvbrønnen er hygienisk tilpasset med midtutløp, har stort volum og høy kapasitet. Må kompletteres med rist tilpasset bruksområde, samt slukdel og vannlås av syrefast stål. Tilpasset toppsjikt EP – epoxygulv for fylling over flens.

Spesifikasjoner

NRF nummer	3386195
Flate	Beiset
Funksjon	Midtutløp
Gulvdekke	Epoksy
Gulvkonstruksjon	Betonggulv
Materiale	Syrefast rustfritt stål 1.4404
Strøm/Strømdata	7 l
Størrelse	500x300x50 mm
Uttaksdimensjon	Bunn/side Ø75 alt. Ø110 mm
Vare farge	Rustfritt
Versjon	Ikke glem gitteret/utløpshuset

NRF nummer	3384701
Flate	Beiset
Funksjon	Midtutløp
Gulvdekke	Epoksy
Gulvkonstruksjon	Betonggulv
Materiale	Syrefast rustfritt stål 1.4404
Strøm/Strømdata	15 l
Størrelse	400x400x100 mm
Uttaksdimensjon	Bunn/side Ø75 alt. Ø110 mm
Vare farge	Rustfritt
Versjon	Ikke glem gitteret/utløpshuset

NRF nummer	3384696
Flate	Beiset
Funksjon	Midtutløp
Gulvdekke	Epoksy
Gulvkonstruksjon	Betonggulv
Materiale	Syrefast rustfritt stål 1.4404
Strøm/Strømdata	23 l
Størrelse	600x400x100 mm
Uttaksdimensjon	Bunn/side Ø75 alt. Ø110 mm

Vare farge	Rustfritt
Versjon	Ikke glem gitteret/utløpshuset

NRF nummer	3384692
Flate	Beiset
Funksjon	Midtutløp
Gulvdekke	Epoksy
Gulvkonstruksjon	Betonggulv
Materiale	Syrefast rustfritt stål 1.4404
Strøm/Strømdata	51 l
Størrelse	900x600x100 mm
Uttaksdimensjon	Bunn/side Ø75 alt. Ø110 mm
Vare farge	Rustfritt
Versjon	Ikke glem gitteret/utløpshuset

NRF nummer	3384705
Flate	Beiset
Funksjon	Midtutløp
Gulvdekke	Epoksy
Gulvkonstruksjon	Betonggulv
Materiale	Syrefast rustfritt stål 1.4404
Strøm/Strømdata	38 l

Størrelse	800x500x100 mm
Uttaksdimensjon	Bunn/side Ø75 alt. Ø110 mm
Vare farge	Rustfritt
Versjon	Ikke glem gitteret/utløpshuset

NRF nummer	3386196
Flate	Beiset
Funksjon	Midtutløp
Gulvdekke	Epoksy
Gulvkonstruksjon	Betonggulv
Materiale	Syrefast rustfritt stål 1.4404
Størrelse	300x300x200 mm
Uttaksdimensjon	Bunn/side Ø75 alt. Ø110 mm
Vare farge	Rustfritt
Versjon	Ikke glem gitteret/utløpshuset

NRF nummer	3386197
Flate	Beiset
Funksjon	Midtutløp
Gulvdekke	Epoksy
Gulvkonstruksjon	Betonggulv
Materiale	Syrefast rustfritt stål 1.4404

Størrelse	500x300x200 mm
Uttaksdimensjon	Bunn/side Ø75 alt. Ø110 mm
Vare farge	Rustfritt
Versjon	Ikke glem gitteret/utløpshuset

NRF nummer	3386198
Flate	Beiset
Funksjon	Midtutløp
Gulvdekke	Epoksy
Gulvkonstruksjon	Betonggulv
Materiale	Syrefast rustfritt stål 1.4404
Størrelse	800x500x200 mm
Uttaksdimensjon	Bunn/side Ø75 alt. Ø110 mm
Vare farge	Rustfritt
Versjon	Ikke glem gitteret/utløpshuset

NRF nummer	3386199
Flate	Beiset
Funksjon	Midtutløp
Gulvdekke	Epoksy
Gulvkonstruksjon	Betonggulv
Materiale	Syrefast rustfritt stål 1.4404

Størrelse	1000x300x50 mm
Uttaksdimensjon	Bunn/side Ø75 alt. Ø110 mm
Vare farge	Rustfritt
Versjon	Ikke glem gitteret/utløpshuset

NRF nummer	3386201
Flate	Beiset
Funksjon	Midtutløp
Gulvdekke	Epoksy
Gulvkonstruksjon	Betonggulv
Materiale	Syrefast rustfritt stål 1.4404
Størrelse	1200x600x100 mm
Uttaksdimensjon	Bunn/side Ø75 alt. Ø110 mm
Vare farge	Rustfritt
Versjon	Ikke glem gitteret/utløpshuset

NRF nummer	1387323
Flate	Beiset
Funksjon	Midtutløp
Gulvdekke	Betong
Gulvkonstruksjon	Betonggulv
Materiale	Syrefast rustfritt stål 1.4404

Størrelse	900x600x200 mm
Uttaksdimensjon	Bunn/side Ø75 alt. Ø110 mm
Vare farge	Rustfritt
Versjon	Ikke glem gitteret/utløpshuset
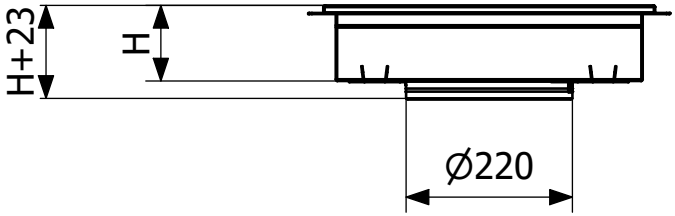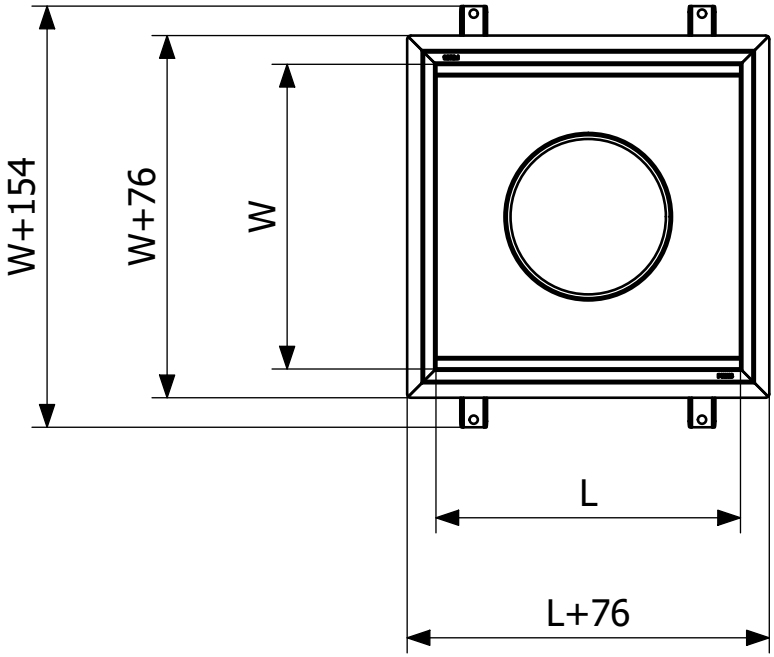
Dimension (mm)	LxWxH (mm)	Dimension (mm)	LxWxH (mm)
500x300x50	503 x 303 x 50	1200x600x100	1203 x 603 x 100
1000x300x50	1003 x 303 x 50	300x300x200	303 x 303 x200
400x400x100	403 x 403 x 100	500x300x200	503 x 303 x 200
600x400x100	603 x 403 x 100	800x500x200	803 x 503 x 200
800x500x100	803 x 503 x 100		
900x600x100	903 x 603 x 100		
900x600x200	903 x 603 x 200