NRF 3493044

Dobbelt rørklammer i forkrommet ABS med c/c 60 for rør med dimmensjon Ø22/28. Ved montering av rør med Ø28 fjernes innsatsen i klammeret.
Fuktsikring er inkludert.

Spesifikasjoner

NRF nummer	3493044
Flate	Forkrommet plast
Funksjon	For to rør
Materiale	ABS
Størrelse	c/c 60 mm c/v 28 mm L=101 mm
Uttaksdimensjon	Ø22/Ø28 mm
Vare farge	Krom
Versjon	Dobbel

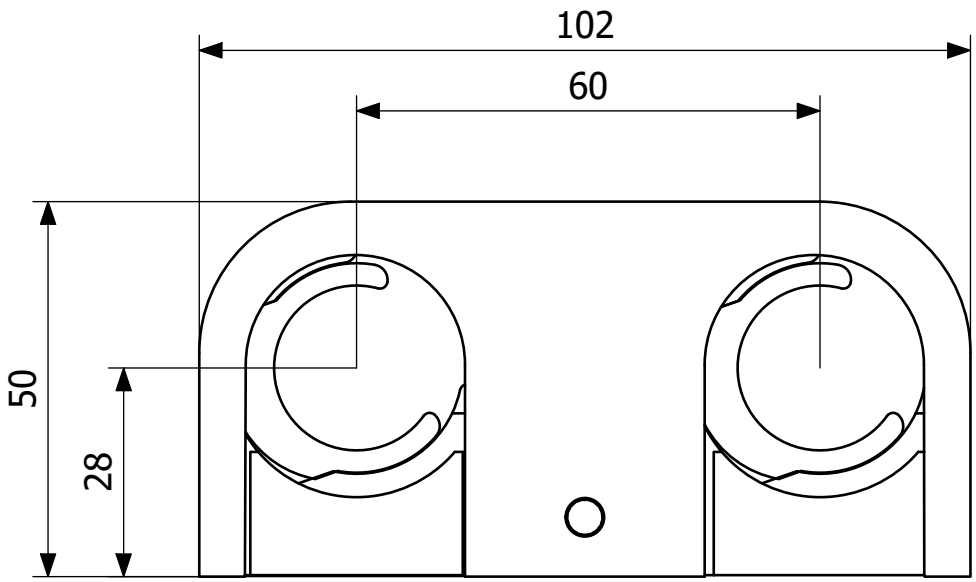
102
60
50
28