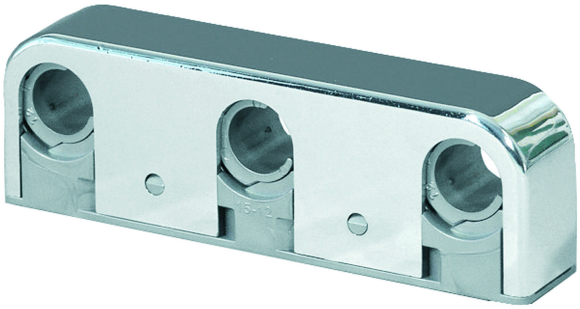

NRF 3493047

Trippel rørklammer CC40 12-25 mm for effektiv montering av rør. Produktet har fargen krom.

Spesifikasjoner

NRF nummer	3493047
Flate	Forkrommet plast
Funksjon	For tre rør
Materiale	ABS
Størrelse	c/c 40 mm c/v 20 mm L=105 mm
Uttaksdimensjon	Ø12/Ø15 mm
Vare farge	Krom
Versjon	Trippel

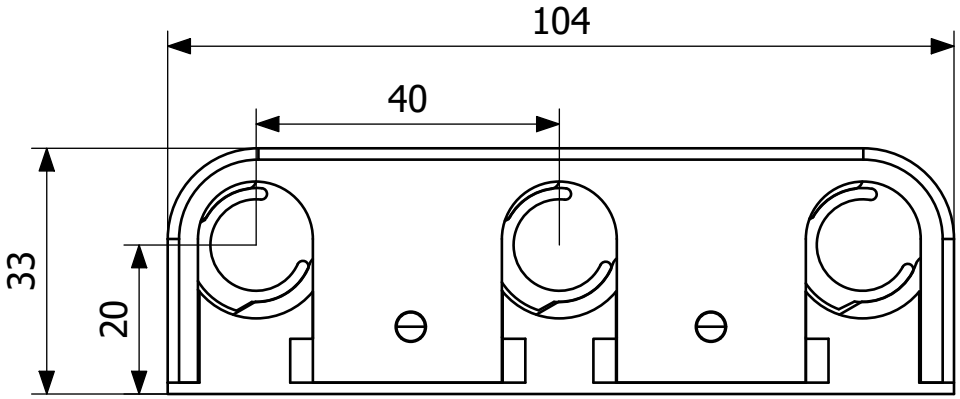
104
40
33
20