NRF 6176344

Servant V216 er produsert i rustfritt stål. Servanten er beregnetfor veggmontasje og leveres med 1 1/4″ servantventil, vannlås og avløpsrør Ø40. Passer for miljøer som krever høy styrke og hygiene

Spesifikasjoner

NRF nummer	6176344
Flate	Børstet
Funksjon	Vegghengt
Materiale	Rustfritt stål 1.4301
Størrelse	400x390x280 mm
Uttaksdimensjon	G32xØ40 mm
Vare farge	Rustfritt

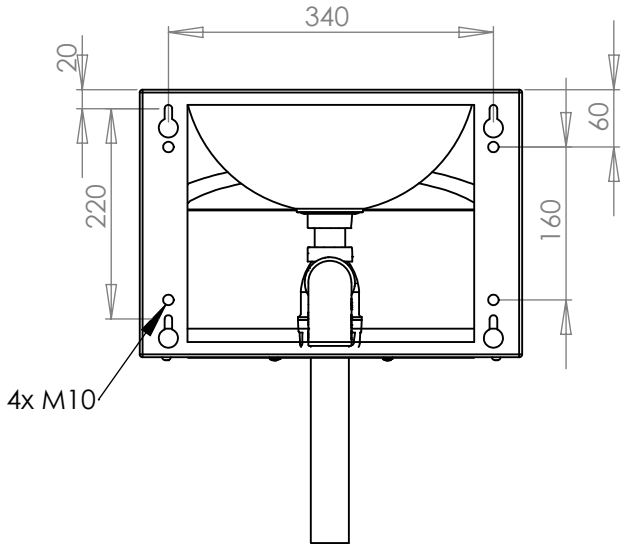
340
20
60
220
160
4x M10

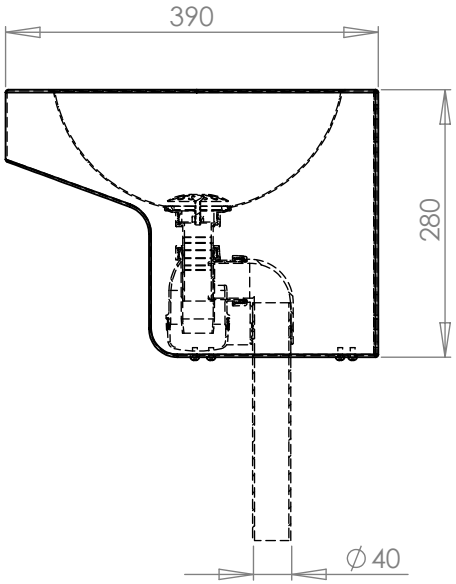
390
280
∅40

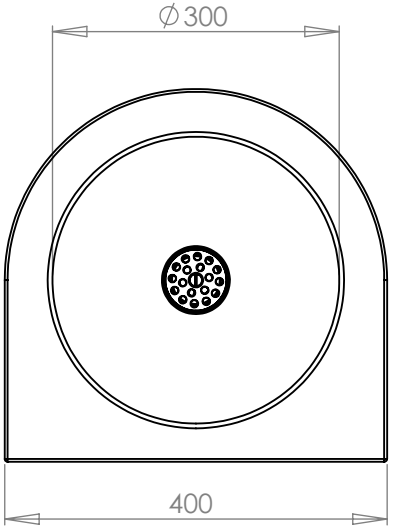
∅300
400

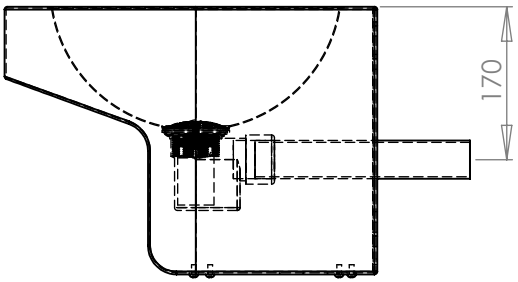
170