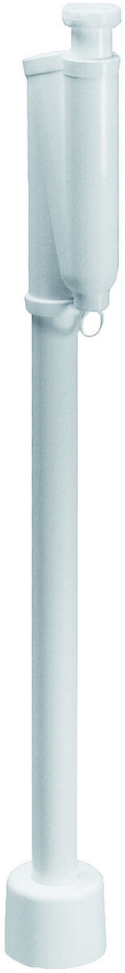

NRF 4513599

Vannlåssett for gulvmontasje i PP og ABS. Leveres komplett med 1 1/4″x40 eksentervannlås, avløpsrør Ø40 og gulvrosett. Rensepluggen gjør rens av vannlåsen enkelt.

Spesifikasjoner

NRF nummer	4513599
Funksjon	For servant, gulvtilkobling
Materiale	PP, ABS
Trykk Strømningstemp	0,6 l/s
Uttaksdimensjon	G32xØ40 mm
Vare farge	Hvit

Versjon	Eksentrisk med flens

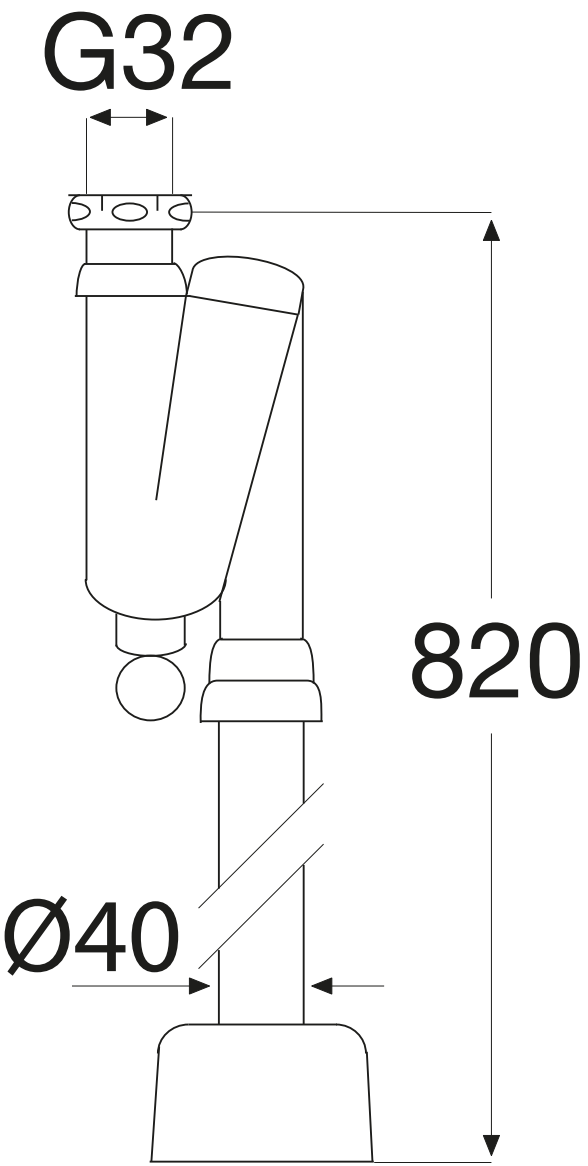
G32
820
Ø40