PURUS

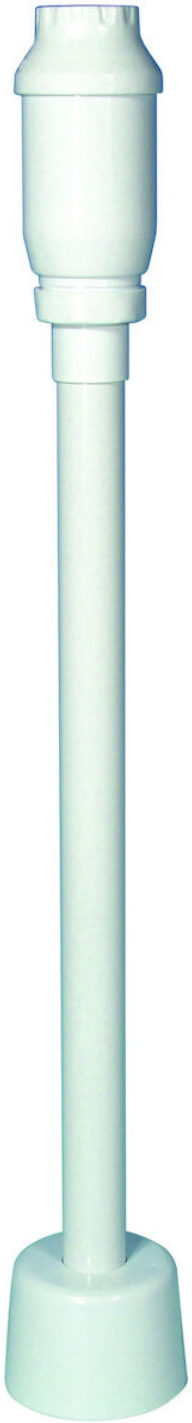

NRF 4513563

Vannlåssett for gulvmontasje i PP og ABS. Leveres komplett med 1 1/4″x32 rettvannlås, avløpsrør Ø32 og gulvrosett.

Spesifikasjoner

NRF nummer	4513563
Funksjon	For servant, gulvtilkobling

Materiale	PP, ABS
Trykk Strømningstemp	0,6 l/s
Uttaksdimensjon	G32xØ32 mm
Vare farge	Hvit
Versjon	Med rett rør og flens

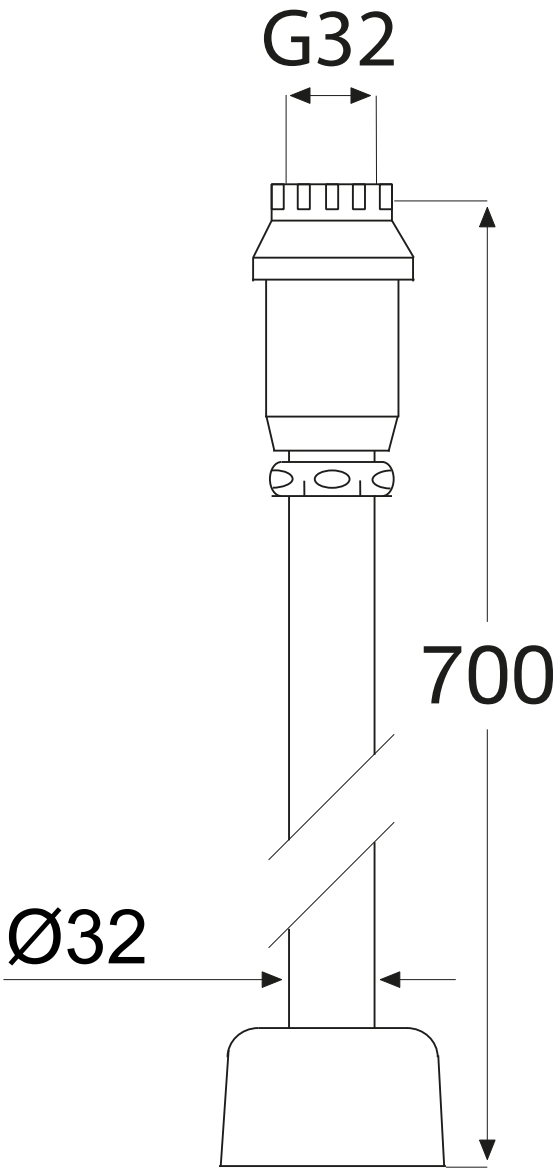
G32
700
Ø32