PURUS

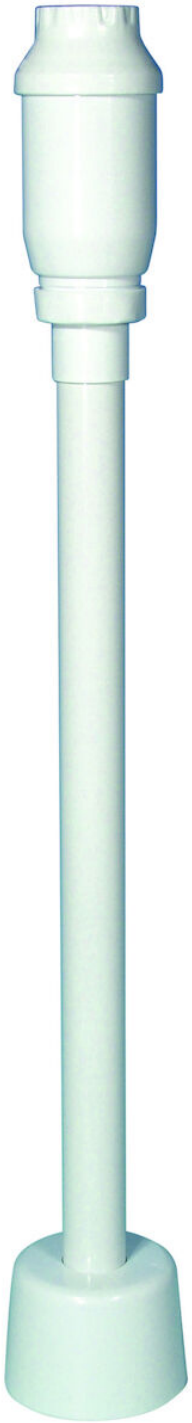

NRF 4513569

Vannlåssett rett for gulvmontasje produsert i PP og ABS. Leveres komplett med rettvannlås, gulvrosett og avløpsrør Ø40. PUM universalmembran er enkel å rengjøre, trenger minimalt vedlikehold, er plassbesparende og har bra kapasitet. Den vil også kunne fungere som en sekkundærlufting.

Spesifikasjoner

NRF nummer	4513569
Funksjon	For servant, gulvtilkobling

Materiale	PP, ABS
Trykk Strømningstemp	0,6 l/s
Uttaksdimensjon	G32xØ40 mm
Vare farge	Hvit
Versjon	Med rett rør og flens

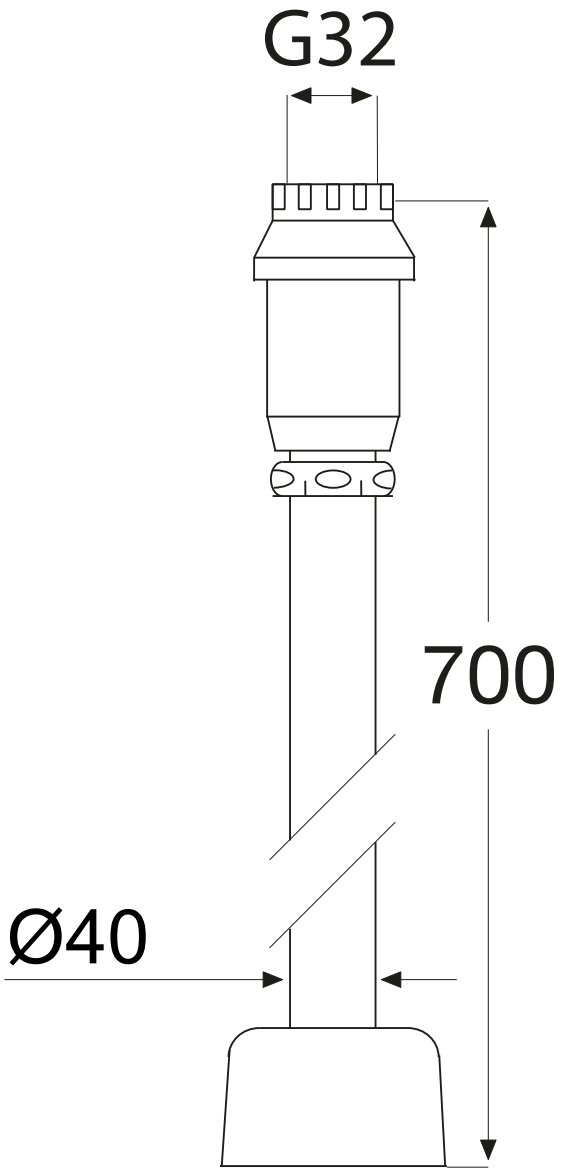
G32
700
Ø40