NRF 4513519

Vannlåssett for gulvmontasje med S-bøy i PP og ABS. Leveres komplett med 1 1/4″x40 flaskevannlås, 90° avløpsrør med S-bøy Ø40 og gulvrosett.

Spesifikasjoner

NRF nummer	4513519
Funksjon	For servant, gulvtilkobling
Materiale	PP, ABS
Trykk Strømningstemp	0,6 l/s
Uttaksdimensjon	G32xØ40 mm
Vare farge	Hvit
Versjon	Med S-bøy og flens

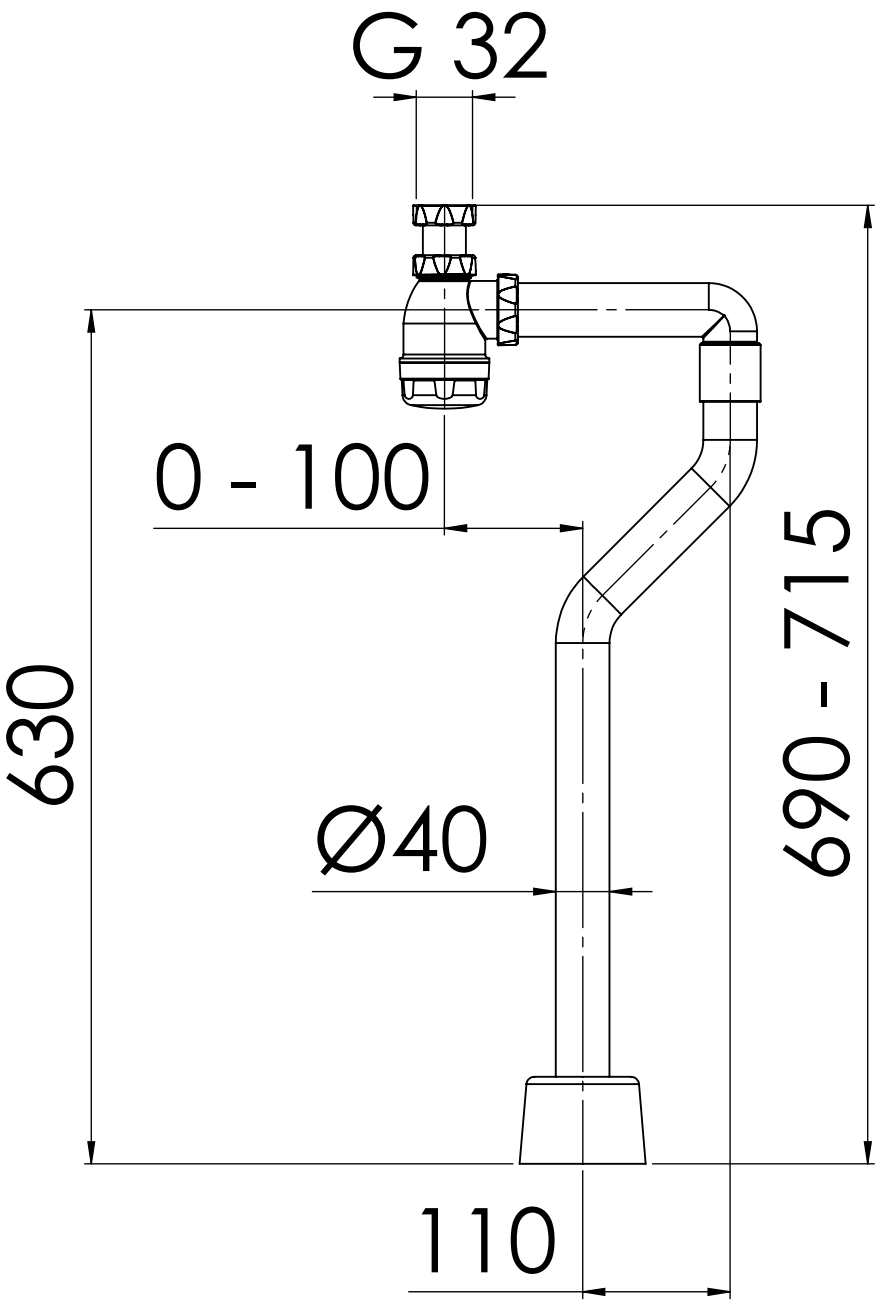
G 32
0 - 100
630
690 - 715
Ø40
110